BF-109 T

Ap.Alare 960mm
Lunghezza 765mm
Peso 700-900
Motore 1.8-2.5 cc
Radio 3 Ch

Disegno in riferimento all'articolo pubblicato su Modellismo (www.edimodel.com) n° 55

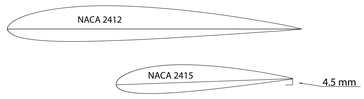

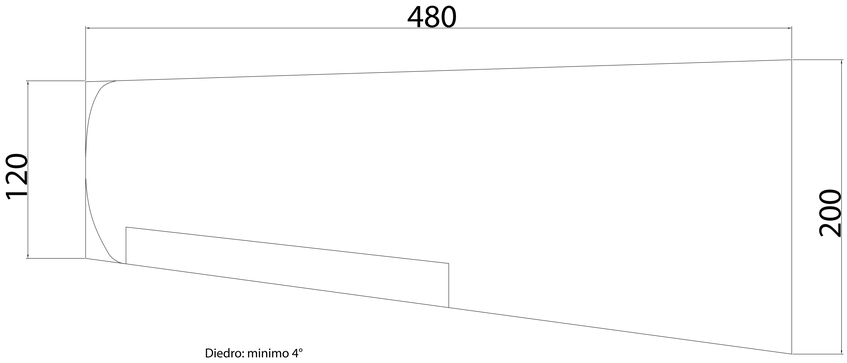

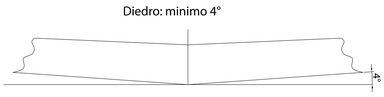
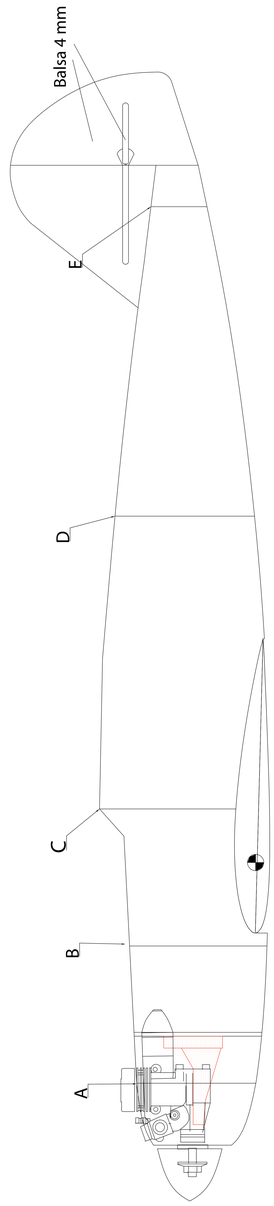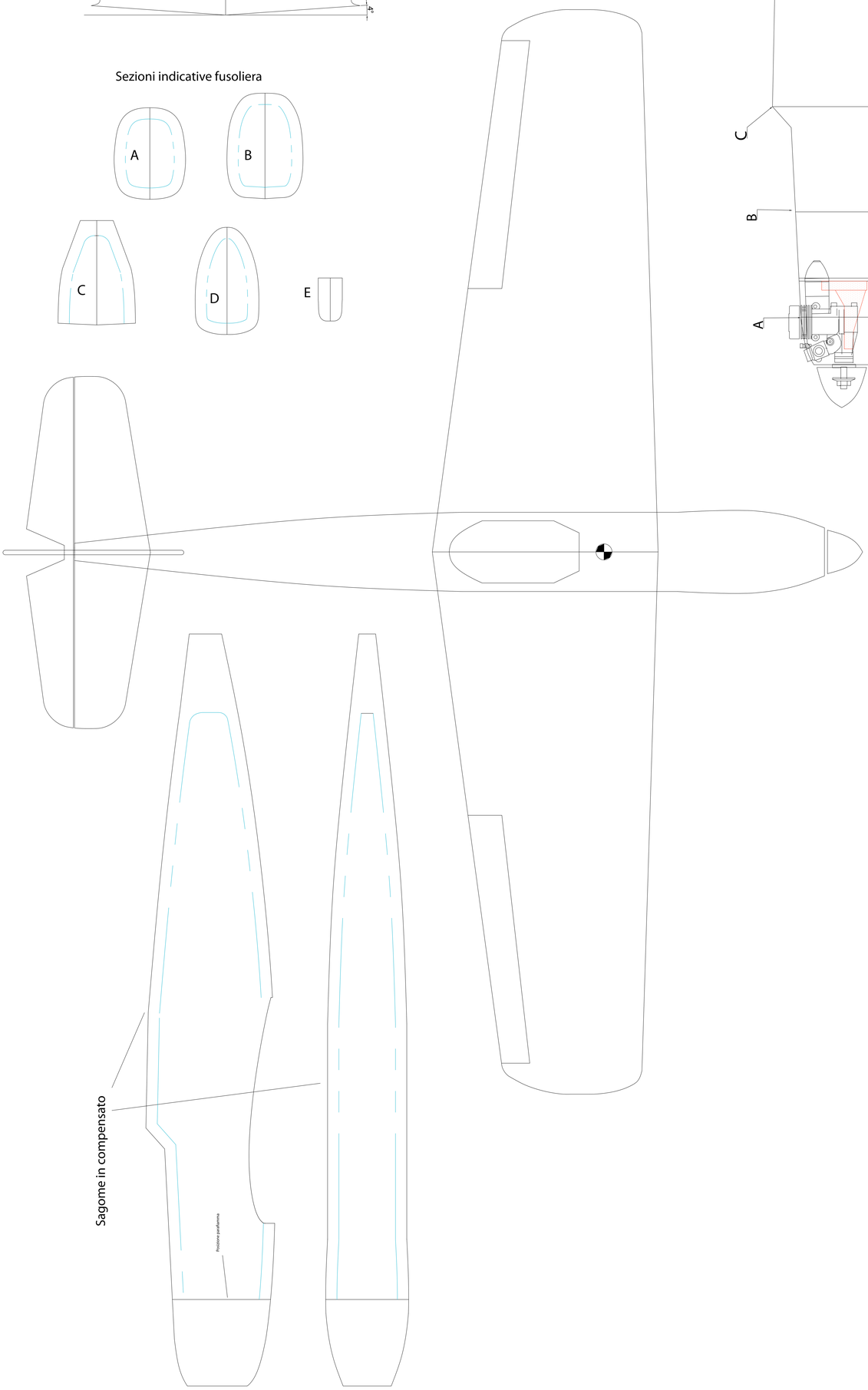
Sezioni indicative fusoliera